Numer elementu :
60146091

Model:
K 70/300 T IE2

Dane pompy

MEI ≥

Ciśnienie nominalne:	12 bar (1200 kPa)
Minimalna temperatura płynu:	-15 °C
Maksymalna temperatura płynu:	110 °C
Maksymalna temperatura pracy:	40 °C

Wymagane dane

Przepływ :	0,00 m3/h
Wysokość podnoszenia :	0,00 m
Płyn :	Woda
Temperatura płynu	20 °C
Gęstość:	0,9983 kg/dm3
Lepkość kinematyczna	1,005 mm2/s
Ciśnienie odparowania:	2,34 kPa

Dane hydrauliczne (punkt pracy):

Przepływ :
Wysokość podnoszenia :
NPSH :
Shaft power P2 :
Efficiency :

Materiały

Korpus pompy	Żeliwo 200 UNI ISO 185
Podstawa	Żeliwo 200 UNI ISO 185
Wirnik	Technopolimer B
Uszczelnienie mechaniczne	Węgiel/Ceramika
O-Ring	Guarnital
Wał z rotorem	AISI 304 X5 Cr Ni 1810 UNI 6900/71
Pokrywa środkowa	Żeliwo 200 UNI ISO 185

Dane silnika

Znak handlowy :	DAB	
Moc nominalna P2:	5,5 kW	
Prędkość nominalna:	2900 1/min	
Napięcie nominalne:	3~ 400 V	50 Hz
Prąd nominalny :	12,9 A	
Stopień ochrony :	IP 55	

Podłączenie pompy

Strona ssawna	2 " G / 12 bar (1200 kPa)
Strona tłoczna	1 " 1/4 G/ 12 bar (1200 kPa)

Curve tolerance according to ISO 9906

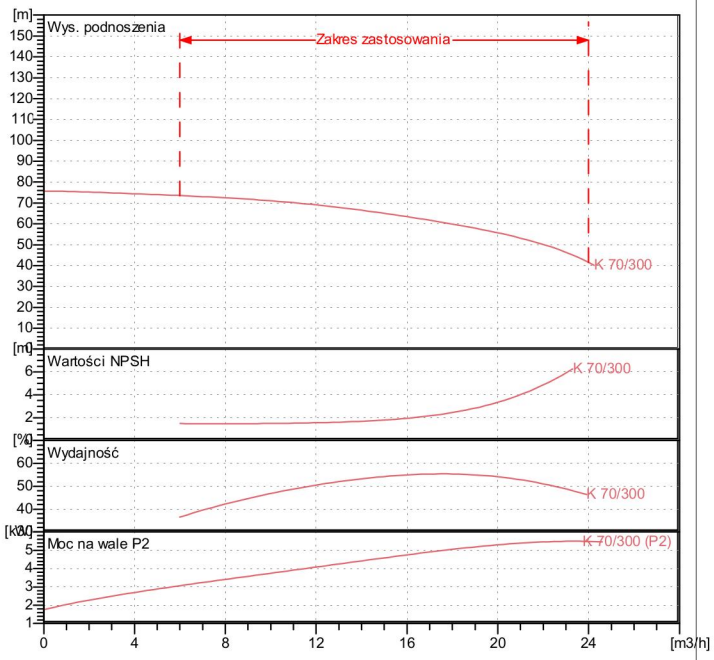

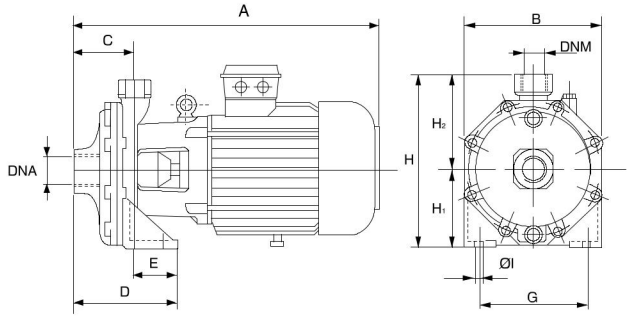

Waga: 72 kg

Wymiary	mm		
A	615	IO	14
B	270		
C	122		
D	182		
DNA	2" G		
DNM	1" 1/4 G		
E	60		
F	20		
G	210		
H	340		
H1	160		
H2	180		

Firma DAB zastrzega sobie możliwość modyfikowania zawartych tu danych, bez konieczności wcześniejszego powiadamiania.

K 70/300 TIE2

Curve tolerance according to ISO 9906

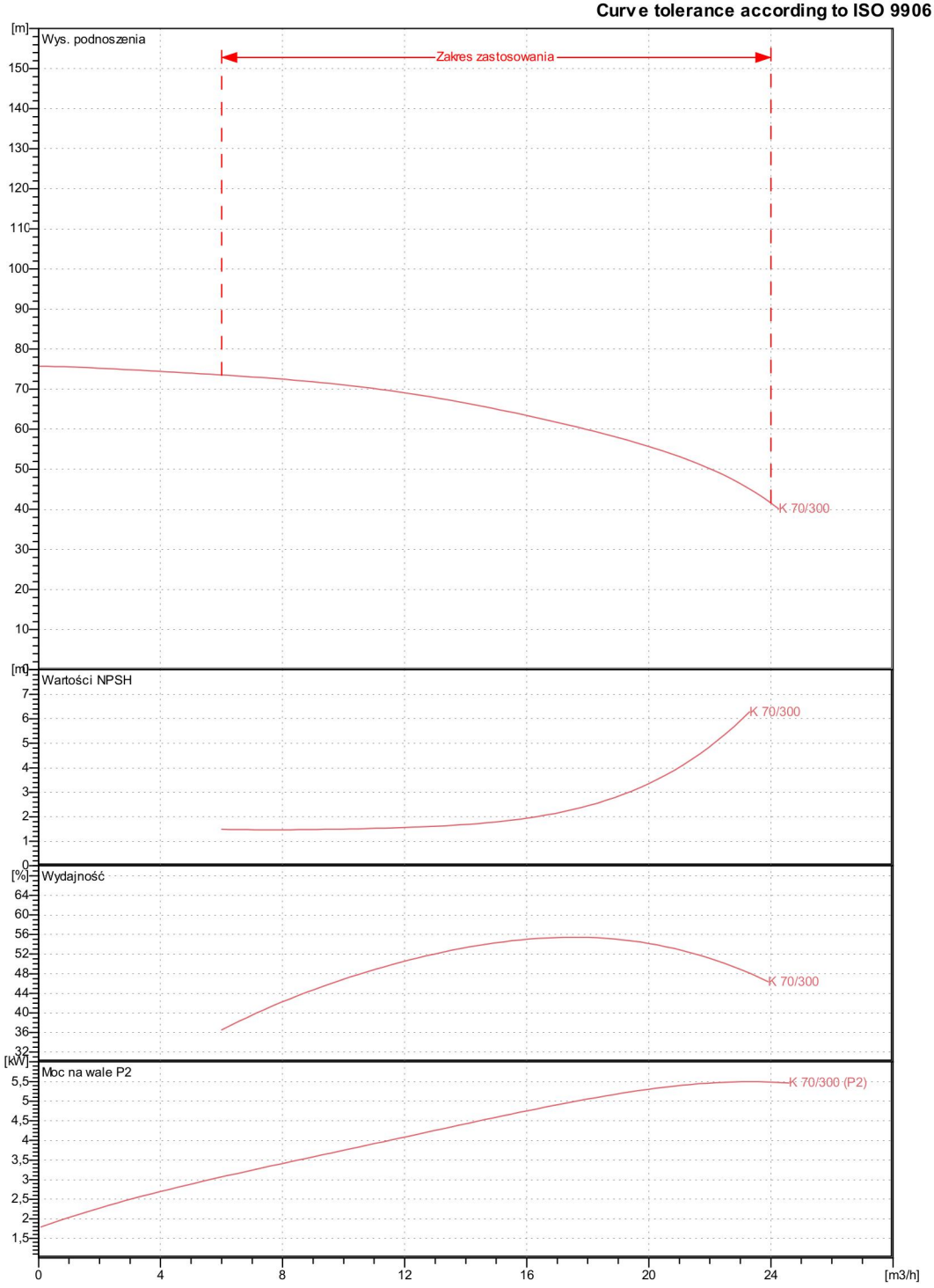

Dane hydrauliczne (punkt pracy):

Strona ssawna	Strona tłoczna	Przepływ :	Wysokość podnoszenia :	Prędkość nominalna:
2 " G 12 bar (1200 kPa)	1 " 1/4 G 12 bar (1200 kPa)	0 m3/h	0 m	2900 1/min

Projekt	ID projektu	Utworzone przez	Utworzone na
			10.04.2015

Firma DAB zastrzega sobie możliwość modyfikowania zawartych tu danych, bez konieczności wcześniejszego powiadamiania.

K 70/300 T IE2

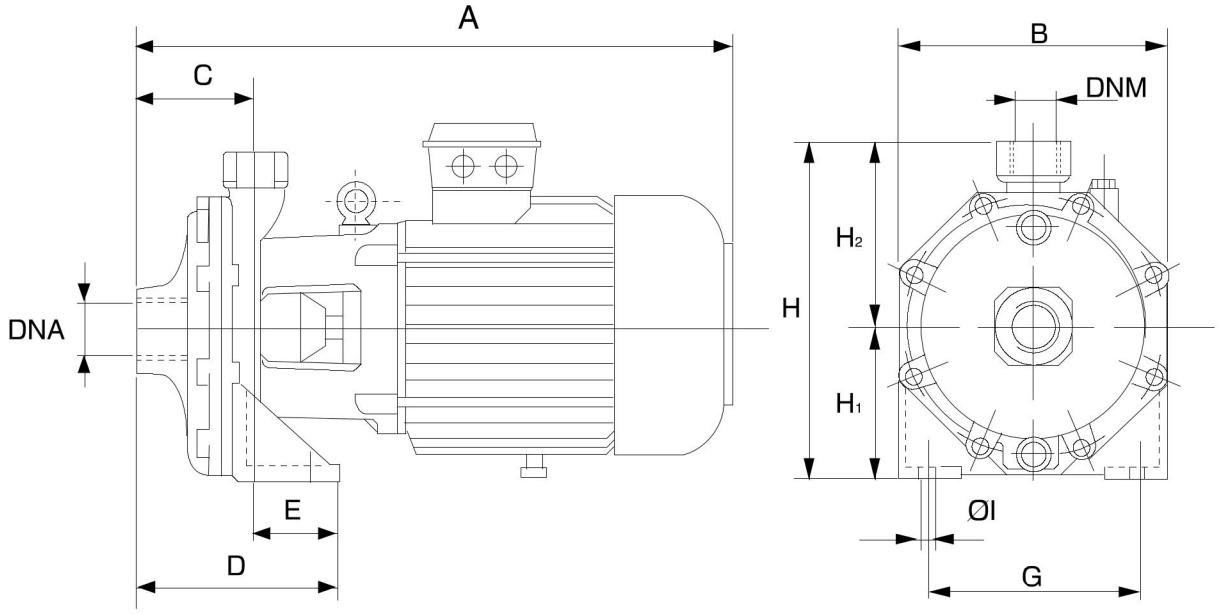

Wymiary w mm							Podłączenie pompy
1	A	615	H1	160			
2	B	270	H2	180			Ssanie:
3	C	122	IO	14			2 " G
4	D	182					12 bar (1200 kPa)
5	DNA	2" G					
6	DNM	1" 1/4 G					Strona tłoczna
7	E	60					1 " 1/4 G
8	F	20					12 bar (1200 kPa)
9	G	210					
10	H	340					

Projekt	ID projektu	Utworzone przez	Utworzone na
			10.04.2015

Firma DAB zastrzega sobie możliwość modyfikowania zawartych tu danych, bez konieczności wcześniejszego powiadamiania.

Zapraszamy na zakupy w naszym sklepie internetowym.

GARDEN SYSTEM

http://sklep.gardensystem.eu/

Życzymy udanych zakupów !

Automatyczne systemy nawadniania.

Budowa elementów architektury wodnej. Serwis oczek wodnych i fontann.

Budowa i utrzymania terenów zielonych. Specjalistyczne czyszczenie powierzchni. Usługi dendrologiczne.